## Pulizia

Utilizzare un panno asciutto o appena inumidito che non rilasci pelucchi, insieme ad un detergente delicato se necessario.

## Manutenzione

La manutenzione della lampada si limita alle superfici esterne. Assicurarsi che non ci sia umidità nei punti di collegamento o nella tensione di rete dei fili di trasmissione.

La sorgente luminosa di questa lampada non è sostituibile. Quando la sorgente luminosa avrà raggiunto il termine del suo ciclo vitale, va sostituita l'intera lampada.

Pertanto non aprire o tentare di riparare il prodotto o il cavo. In caso di malfunzionamento restituire al fornitore o avvalersi di personal tecnico esperto.

Attenzione! I pezzi delle lampade e i dispositivi d'illuminazione possono raggiungere temperature superiori a 60°C durante il funzionamento, per cui non devono essere toccati.

## Smaltimento

Il simbolo del bidone dell'immondizia barrato applicato sul prodotto o sulla confezione significa che questo prodotto non deve essere smaltito nei rifiuti domestici. Deve essere invece portato ad un punto di raccolta dedito al riciclaggio di apparecchi elettrici ed elettronici.
Richiedere l'indirizzo presso l'amministrazione comunale competente.

Made in P.R.C.

Importato e distribuito da
**NOVA ITALIA S.R.L.**
Via Vecchia Scorciosa 33/35 - 66022 Fossacesia (CH) ITALY

www.novaline.it
info@novaline.it
Tel. 0872 578934 (4 linee r.a.) - Fax 0872 57670

nova line

# LED Round Panel

## DR110C/ DR110N / DR110F
## DR160C / DR160N / DR160F
## DR200C/ DR200N / DR200F

LED Round Panel

## Dati Tecnici

| Modello: | DR110C<br>DR110N<br>DR110F | DR160C<br>DR160N<br>DR160F | DR200C<br>DR200N<br>DR200F |
|---|---|---|---|
| Assorbimento | 6 W | 12 W | 18 W |
| Tensione di ingresso | AC 220-240V | | |
| Intensità della corrente | 50 mA | 90 mA | 150 mA |
| Power Factor | >0,5 | | |
| CCT | Vers. C, 3000 K | Vers. N, 4000 K | Vers. F, 6500 K |
| Lumen iniziali 3000K | 360 lm | 800 lm | 1400 lm |
| Lumen iniziali 4000K | 360 lm | 800 lm | 1400 lm |
| Lumen iniziali 6500K | 360 lm | 800 lm | 1400 lm |
| CRI | ≥ 80 | | |
| Durata Led | 15.000 ore di funzionamento | | |
| Cicli On/Off | 7.500 cicli (accensione o spegnimento) | | |
| Angolo di emissione | 100° | | |
| Dimmerazione | NO | | |
| Grado di Protezione | IP20 | | |
| Classe di isolamento | II | | |
| Certificazioni | CE / RoHS / Norma EN62471 (Certificazione Fotobiologica) | | |
| Materiale | Alluminio e policarbonato | | |
| Dimensioni esterne | Ø 12 cm | Ø 17 cm | Ø 22,5 cm |
| Dimensioni foro | Ø 10,5 cm | Ø 15,5 cm | Ø 21 cm |

Leggere attentamente le presenti informazioni prima di installare questo prodotto. Conservare le istruzioni d'uso per l'ulteriore impiego.

• L'installazione deve essere eseguita solo da personale specializzato secondo le vigenti norme di installazione elettrica. Il produttore non si assume alcuna responsabilità per danni o incidenti che si dovessero verificare se non vengono rispettate le corrette istruzioni d'uso.

Non installare in zone umide o in condutture semi-interrate, accanto a materiali infiammabili o in ambienti con rischio di esplosioni.

• Non maneggiare con le mani bagnate.

• Non coprire.

## Installazione

Questa lampada è progettata per una connessione diretta con una tensione di linea 230 V / 50 Hz, è isolata e non può essere collegata al cavo di presa a terra. Non è adatta per dimmer e interruttori elettronici.
La lampada dispone di un grado di protezione IP20 ed è pensata esclusivamente per interni e per l'uso privato. Il grado di protezione IP20 si riferisce solamente all'aera visibile della lampada completamente montata e vale solo per montaggi sul soffitto e su una superficie piatta.

**ATTENZIONE!**

-Prima di procedere al montaggio, assicurarsi che non vi sia tensione in rete. Disinserire il dispositivo di sicurezza mettendo l'interruttore in posizione OFF.

-Prima di procedere a trapanare i fori per il fissaggio, assicurarsi che nell'area da perforare non vi siano condutture di gas, acqua o corrente che potrebbero venire perforate o danneggiate.

-Assicurarsi che i cavi non vengano danneggiati in fase di installazione.

-E' indispensabile applicare le coperture per i fili di trasmissione della tensione di rete.
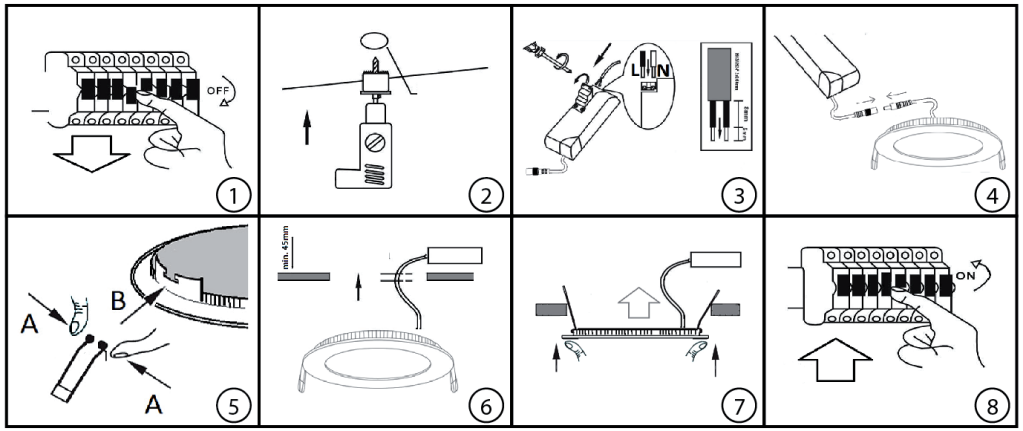
Denominazione dei morsetti di collegamento: L = Fase N = Neutro I = Terra