ATTENZIONE : PER QUESTA OPERAZIONE , DEVI DISATTIVARE L'ALIMENTAZIONE.

cod. GMA100

1

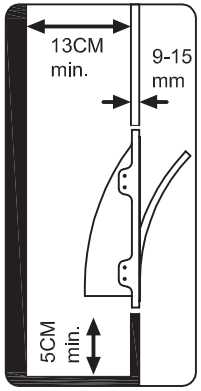

GMA100

2

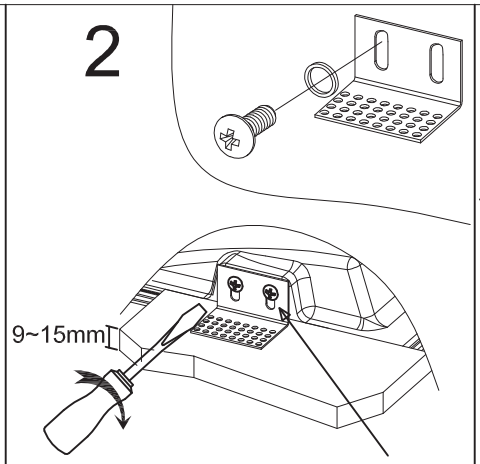

Staffa perforata regolabile

3

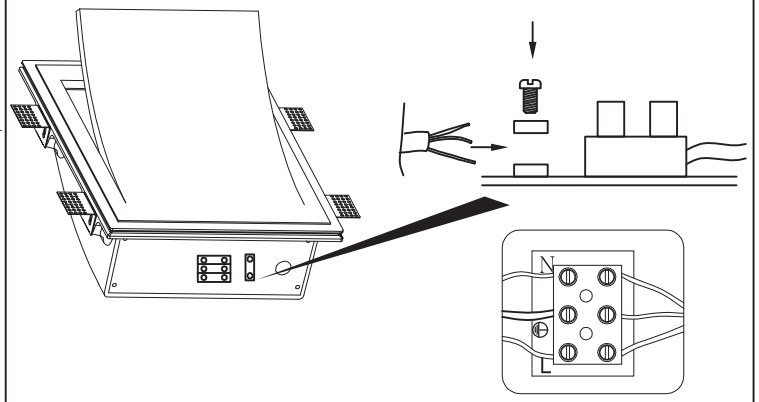

4

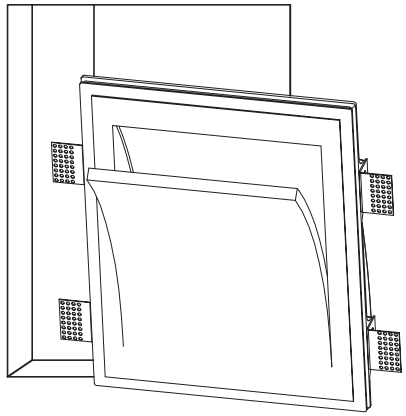

5

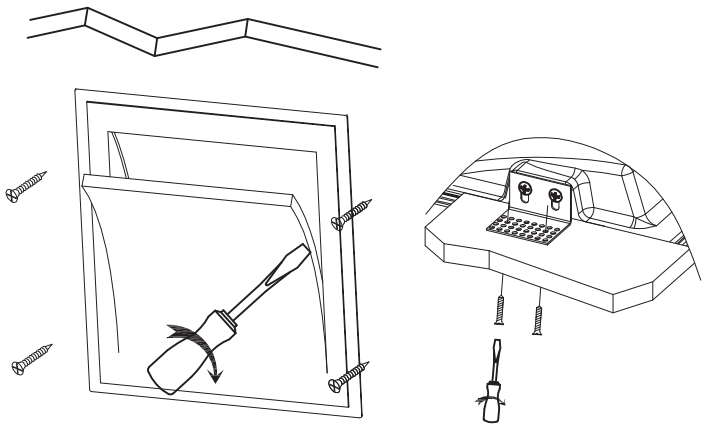

6

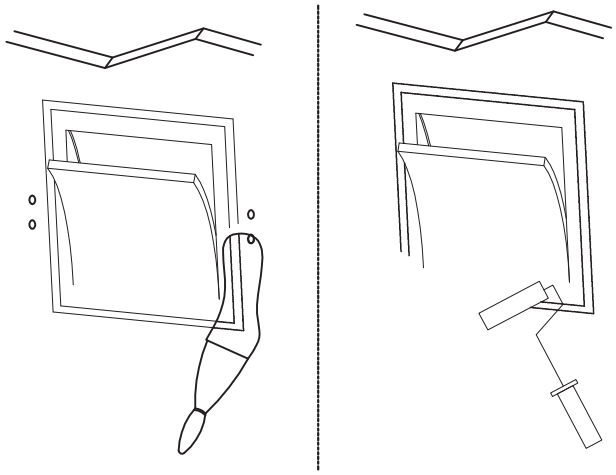
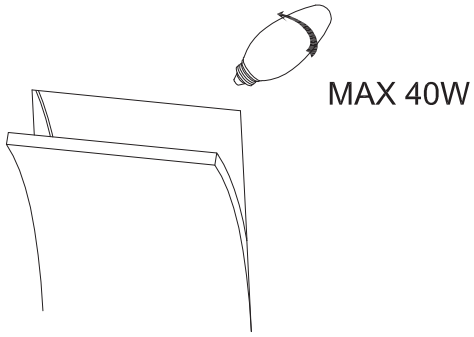
7