ATTENZIONE : PER QUESTA OPERAZIONE , DEVI DISATTIVARE L'ALIMENTAZIONE.

cod. GML600

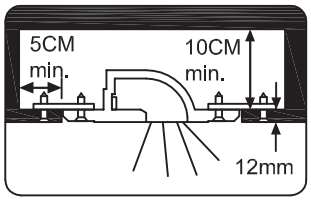

GML600

1

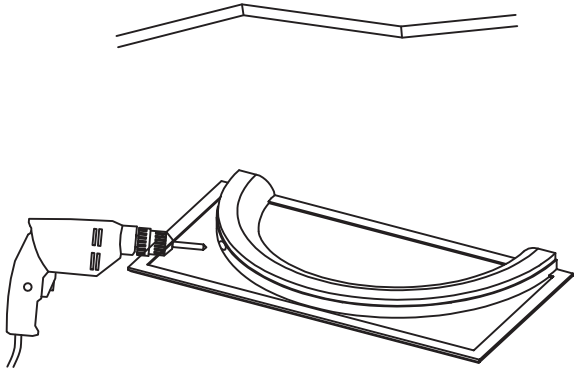

2

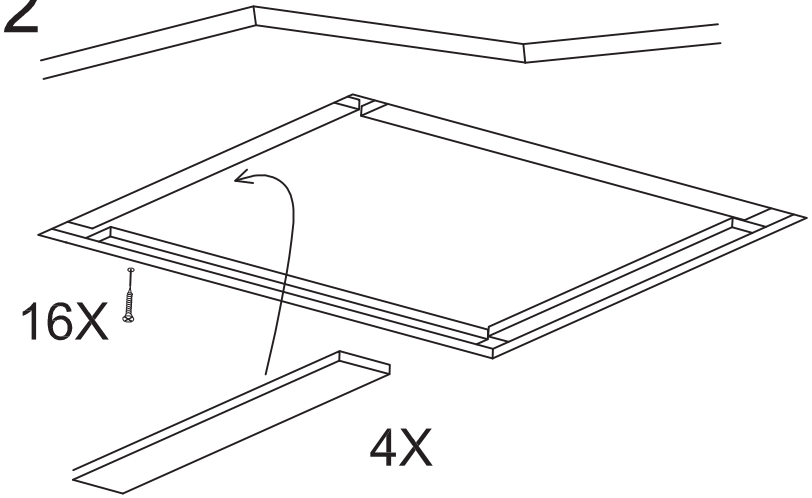

3

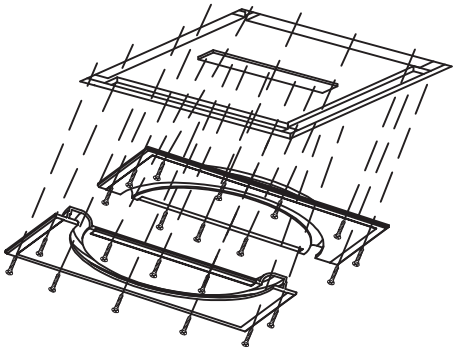

4

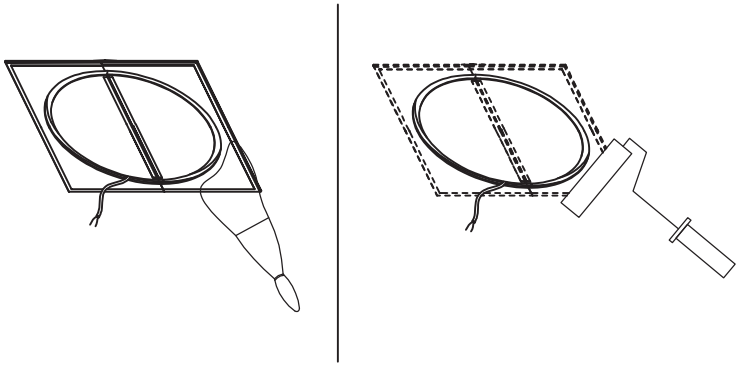
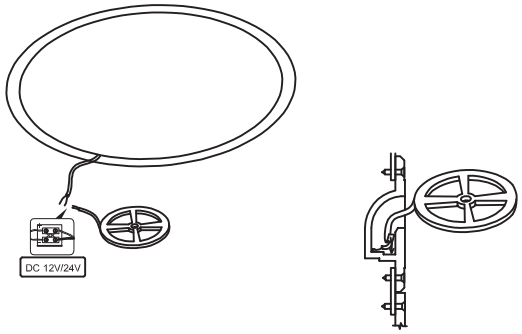
5