ATTENZIONE : PER QUESTA OPERAZIONE , DEVI DISATTIVARE L'ALIMENTAZIONE.

cod. GMQ100L

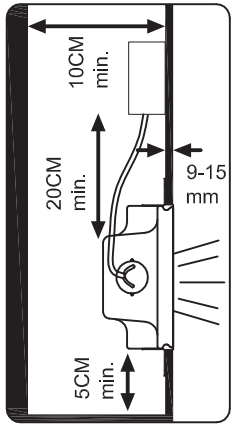

GMQ100L

1

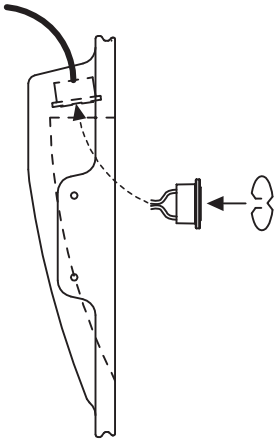

2

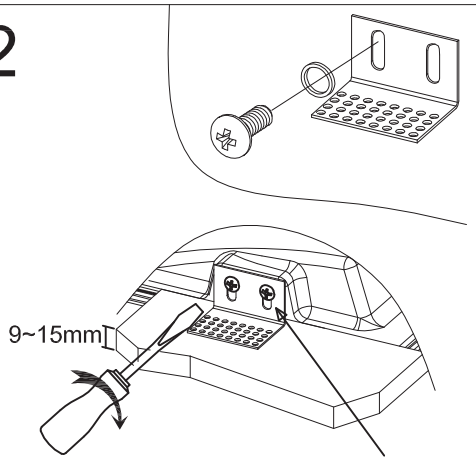

Staffa perforata regolabile

3

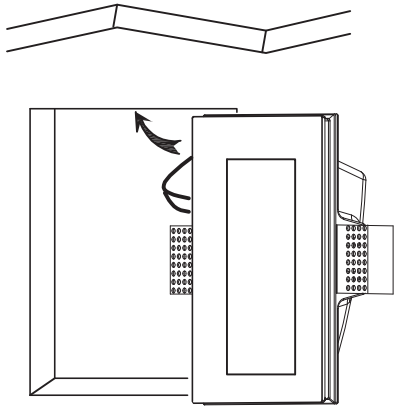

4

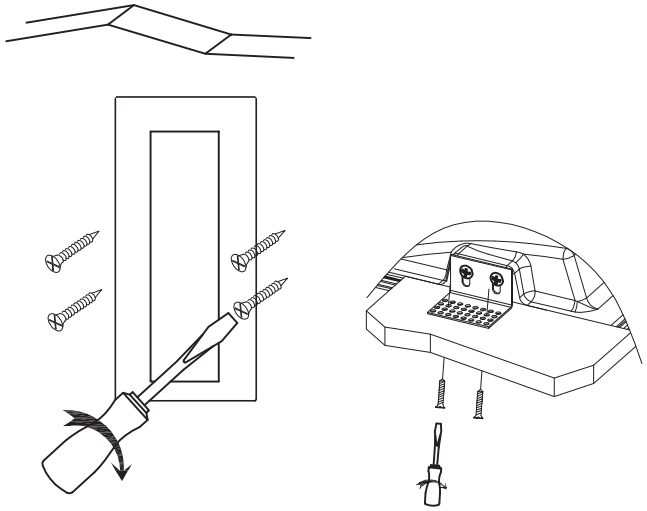
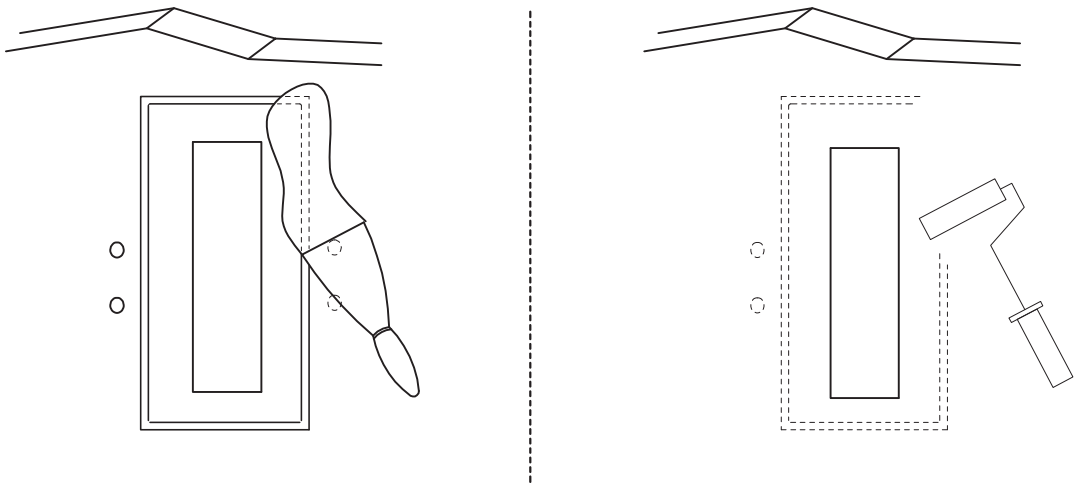
5