ATTENZIONE : PER QUESTA OPERAZIONE , DEVI DISATTIVARE L'ALIMENTAZIONE.

cod. GMR300L

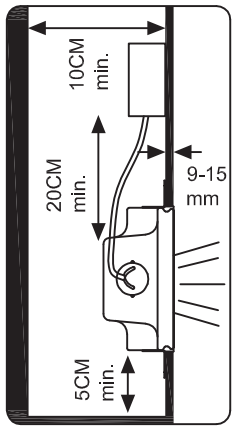

GMR300L

1

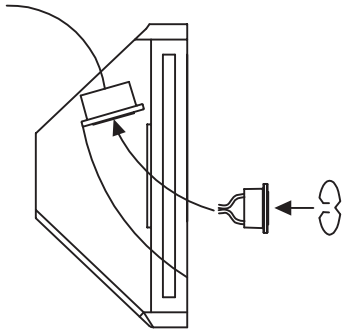

2

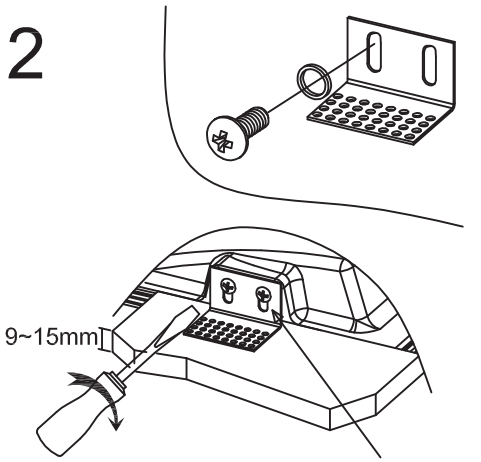

Staffa perforata regolabile

3

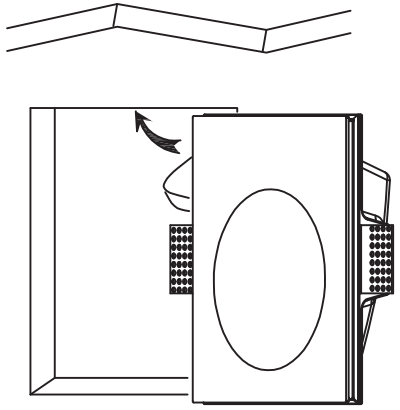

4

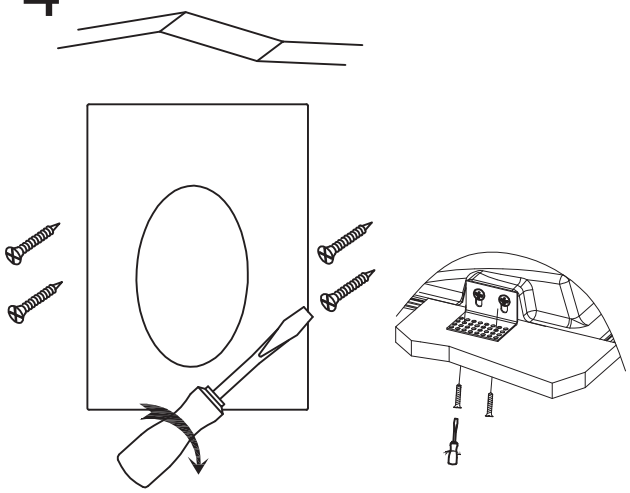

5

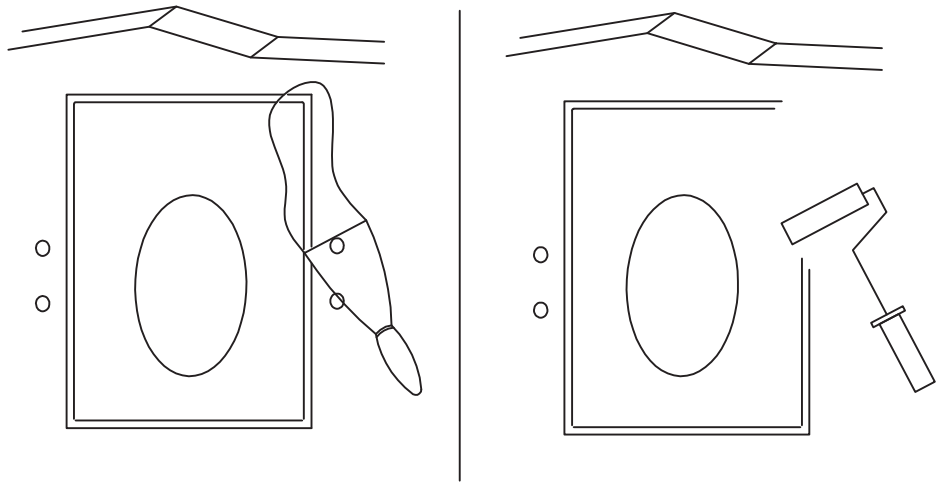
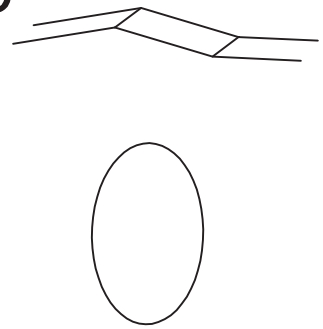
6