ATTENZIONE : PER QUESTA OPERAZIONE , DEVI DISATTIVARE L'ALIMENTAZIONE.

cod. GSR200

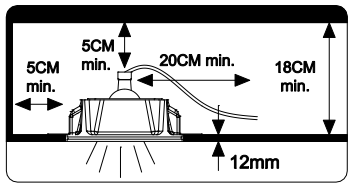

GSR200

1

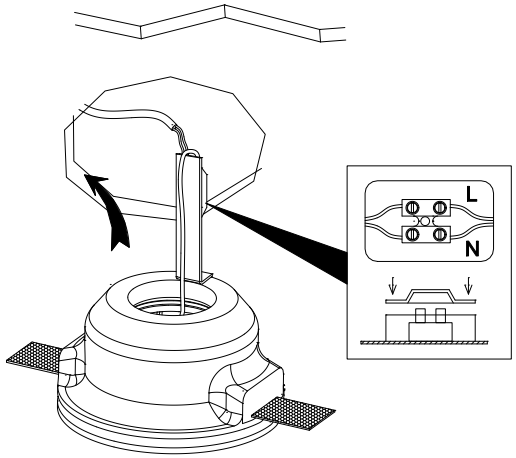

2

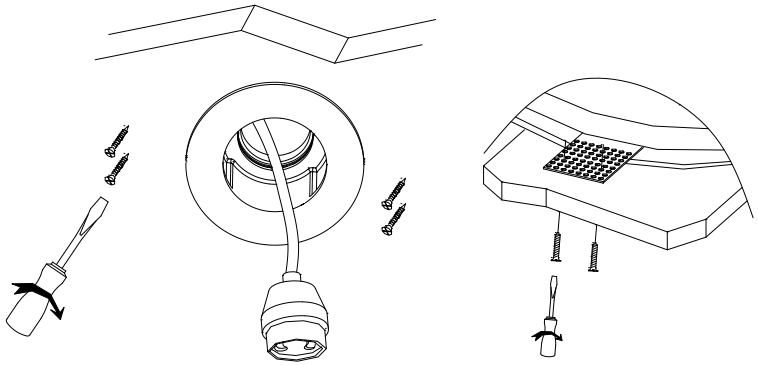

3

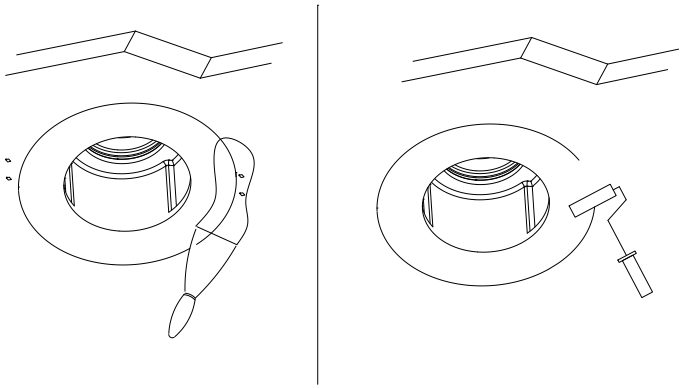

4

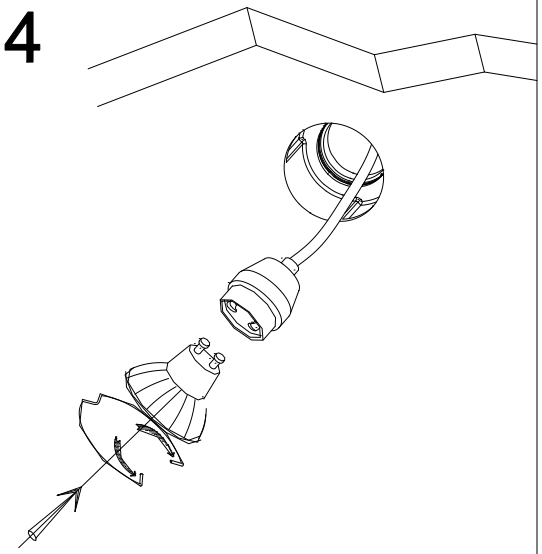
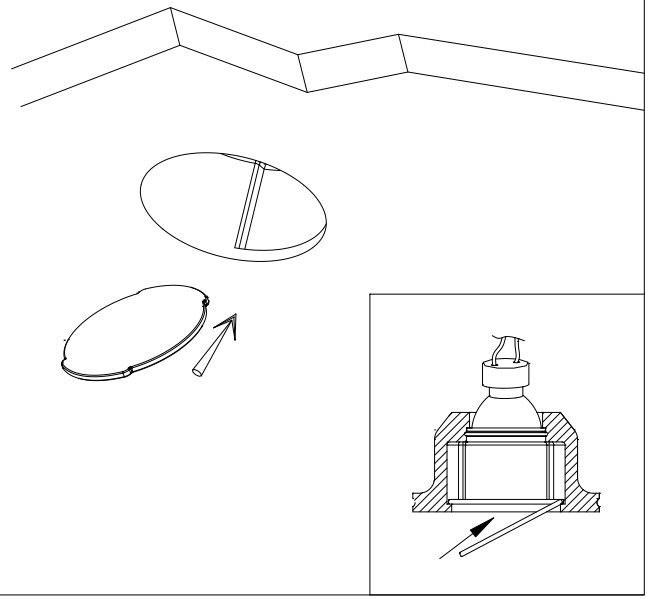
5