# LED STREET LIGHT STLE60K40

**Avviso:** Leggere attentamente le istruzioni prima di procedere all'installazione. Prima di connettersi alla rete elettrica, durante il montaggio, oppure nello svolgere attività di manutenzione o pulizia, scollegare l'apparecchio dall'alimentazione elettrica. Per la propria sicurezza mai guardare direttamente la sorgente luminosa. Non provare a cambiare il LED o a riparare la lampada.

**Raccomandazioni per l'installazione**

-Lampada per uso esterno.

-Nel caso in cui il cavo di alimentazione subisca un danno dovrà essere sostituito dal fabbricante, dal servizio tecnico o da personale qualificato.

**1)** Collegare il cavo di alimentazione rispettando i colori e isolare correttamente. Utilizzare il cavo con isolante di silicone o gomma.
Sezione minima 1 $mm^2$

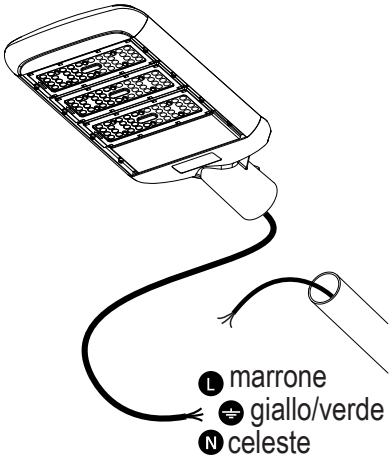


**2)** Fissare la lampada al palo con le due viti allineate come da figura.
Altezza di montaggio raccomandata da 4 a 6 m. Ta. 25°C
---1m distanza minima dall'oggetto illuminato

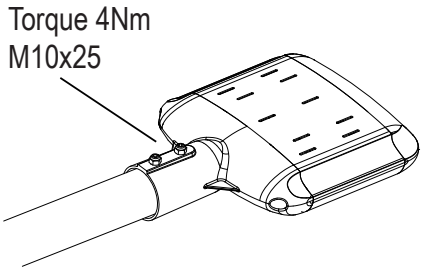

## Dati tecnici

| | |
|---|---|
| Tensione di alimentazione | 90-305V |
| Frequenza della rete | 50/60 Hz |
| Tipo di isolamento | CLASSE I |
| Potenza della lampada | 60 W |
| Flusso luminoso | 6200 lm |
| Temperatura del colore | 4000 °K |
| Apertura del HAZ | 150° X 80° |
| IP | 65 |
| Umidità relativa | 10 - 90% |
| Temperatura di operazione | -35°C / 50°C |

## Dimensioni

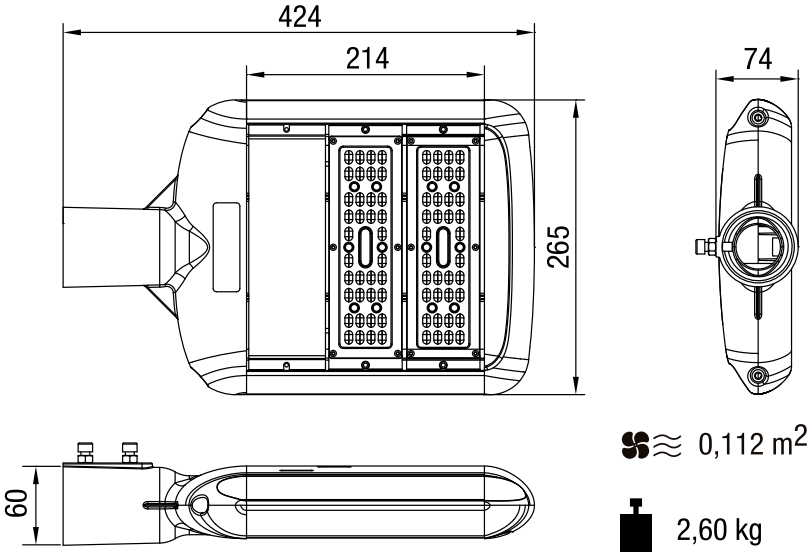


Made in P.R.C.
Importato e distribuito da NOVA Italia s.r.l.Via Vecchia Scorciosa 33/35 - 66022 Fossacesia (CH) - ITALY
www.novaline.it - info@novaline.it