NOVA ITALIA

nova line

NOVA Italia S.p.A.
Via Vecchia Scorciosa 33-35 - 66022 Fossacesia (Ch)
Tel. 0872 578934 (15 linee r.a.) - Fax 0872 57670
www.novaline.it - info@novaline.it

P.I.: 01956430696 - C.C.I.A.A. CH140833 - Capitale Sociale: € 1.100.000,00 i.v.

erion
RAEE: IT08020000003247

Azienda con sistema di gestione certificato ISO 9001: 2015
Certificato N. IT 15/0141

NovaLine.it novaline.it novaline.it

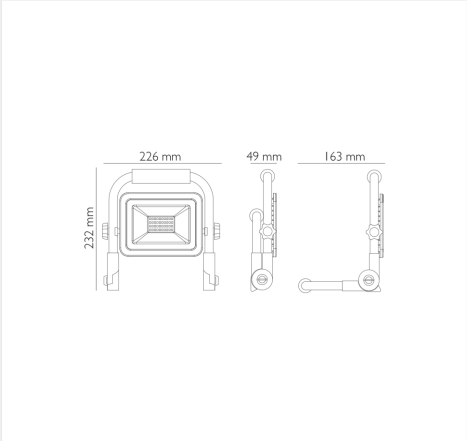

FLP30N

PROIETTORE LED 30 W PORTATILE, LUCE NATURALE, 4000 K, IP65

INFORMAZIONI

Marca:NOVA LINE
Materiale:Alluminio
Colore:Nero
Tipo di Lampada:Led
Dimensioni:232x226x49 mm
Uso:Esterno

CARATTERISTICHE ELETTRICHE

Grado di Protezione:IP65
Tensione Nominale:220-240 V
Corrente:130 mA
Potenza:30 W

CARATTERISTICHE ILLUMINOTECNICHE

Lumen (Lm) :2400
Temperatura di Colore:4000 K
Resa Cromatica:> 80
Gradi Diffusione:120
Numero di Accensioni:15000
Durata in Ore (h):30000
Dimmerabile:NO

LOGISTICA

EAN Conf.:8028274104608
Pz per Conf.:1
ITF Inner:18028274104605
Pz Inner:10
Peso Lordo Kg:1.15
Tipo di Confezione:Box
Altezza Inner cm:50
Profondità Inner cm:25
Peso Inner Kg:11.5
Altezza cm:24
Lunghezza cm:6
Profondità cm:23.5