NOVA ITALIA

nova line

NOVA Italia S.p.A.
Via Vecchia Scorciosa 33-35 - 66022 Fossacesia (Ch)
Tel. 0872 578934 (15 linee r.a.) - Fax 0872 57670
www.novaline.it - info@novaline.it

P.I.: 01956430696 - C.C.I.A.A. CH140833 - Capitale Sociale: € 1.100.000,00 i.v.

erion
RAEE: IT08020000003247

Azienda con sistema di gestione certificato ISO 9001: 2015
Certificato N. IT 15/0141

NovaLine.it novaline.it novaline.it

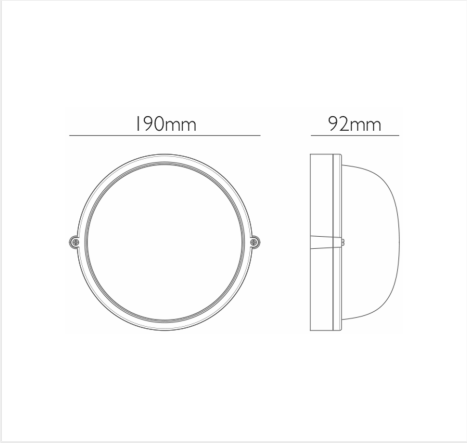

P920W

PLAFONIERA DA ESTERNO BELLINI COLORE BIANCO, 1XE27 Ø 190MM

INFORMAZIONI

Marca:NOVA LINE
Materiale:Alluminio e vetro
Altre Caratteristiche:Lampada non inclusa
Colore:Bianco
Base Lampada:1xE27
Dimensioni:190x92 mm
Uso:Esterno

CARATTERISTICHE ELETTRICHE

Grado di Protezione:IP44
Classe di Isolamento:I
Tensione Nominale:220-240 V
Carico max Applicabile:60 W

LOGISTICA

EAN Conf.:8028274100266
Pz per Conf.:1
ITF Inner:18028274100263
Pz Inner:12
Peso Lordo Kg:0.75
Tipo di Confezione:Box
Profondità Prodotto mm:92
Altezza Inner cm:37.5
Profondità Inner cm:20
Peso Inner Kg:9
Altezza cm:18
Lunghezza cm:18
Profondità cm:10